Parent 3D model	9820955800		Ed.Vers 3D	02.00
Nota Note	Posi-tion	Gewijzigd van Modified from	Datum Date	Ingev./Goedg Intr./Appd.
03		O-ring and service kit number added.	2009-04-08	AIR15074

Service kit number: 2901 1944 00

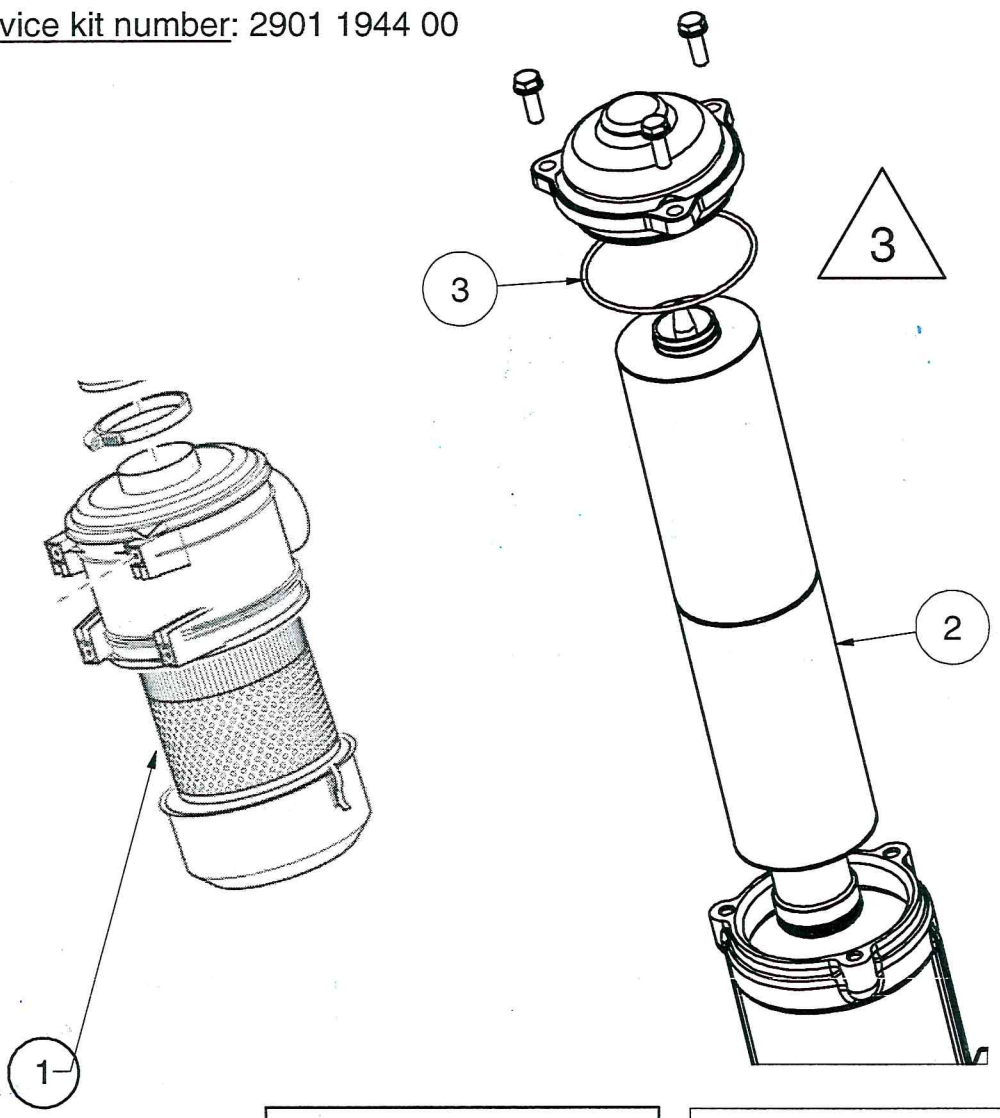

CONFIDENTIAL

All materials supplied are in compliance with the requirements of the List of Prohibited Substances

Parts List

Pos	Qty	Partnumber	Name
1	1	-	AIR FILTER ELEMENT
2	1	-	OIL FILTER ELEMENT
3	1	-	O-RING

Toleranties, indien niet aangegeven, zijn volgens: Tolerances, if not indicated, according to:				
ATLAS COPCO STANDARD /Klasse/CLASS				

Benaming Name	KIT (AIR/OIL FILTER KIT 4000 HRS)	Geheimh.klasse Secrecy Class	
Materiaal Material	SEE DRAWING	1102 K / 3	
Behandeling Treatment	Untreated	INV	

Atlas Copco	Schaal Scale	Familie Family	A4	Vergelijk Compare	Eigenaar Drawing owner
	Getekend Drawn by AIR15074	Ruw nr. Blank nr.		Vervangt Replaces	All
STATUS	Version Drwg 03.00	Ruw gew. Blank wt 0 Kg	Afg gew. Fini wt. 0.0 Kg	Identificatie/Designation	Blad/Sheet 01 / 01
Approved	Des gez./chd.	Prod gez/chd.	Goedg./Appd.	Datum/Date 2005-07-29	9820955800

Dit document is onze eigendom en zal niet zonder toestemming worden gewijzigd, gekopieerd, gebruikt voor fabricatie of mededeling aan enig ander persoon of firma. This document is our property and shall not without our perimission be altered, copied, used for manufacturing or communicated to any other person or company.